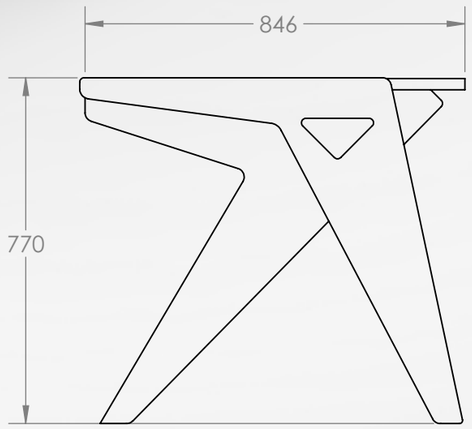
846
770

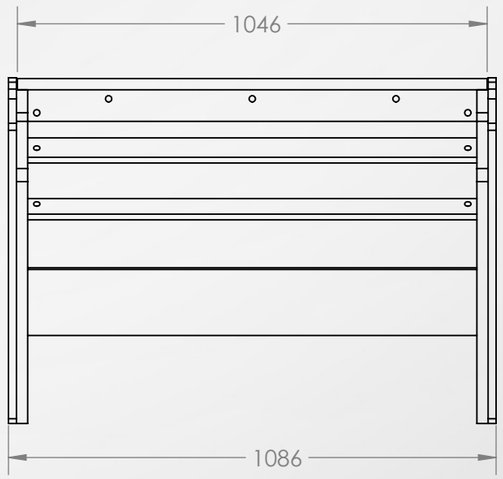
1046
1086

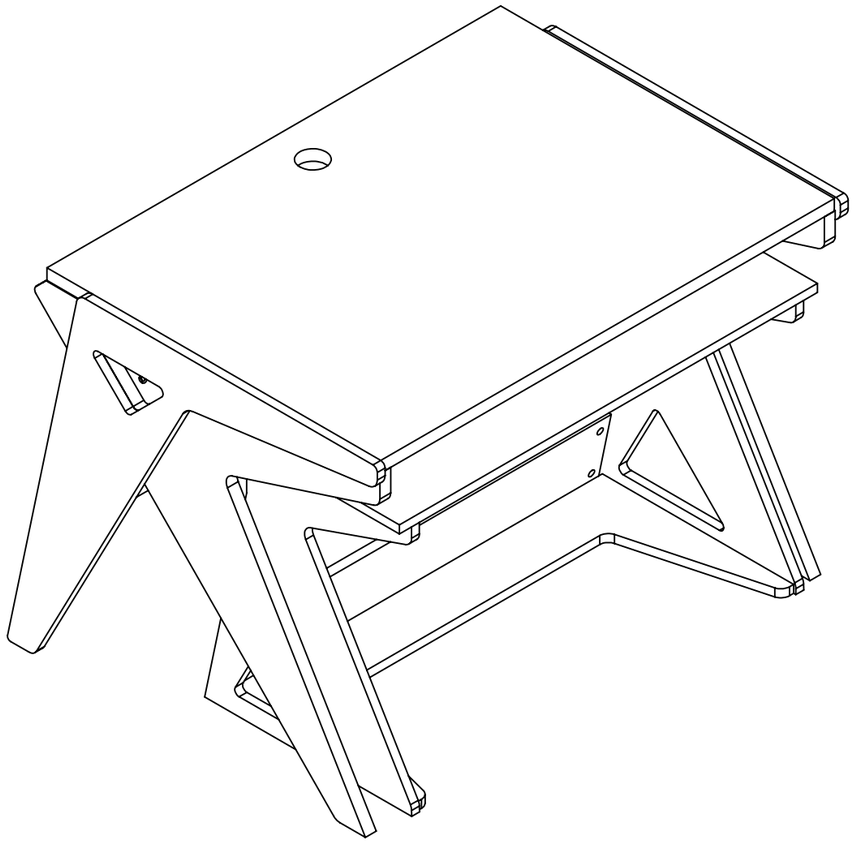

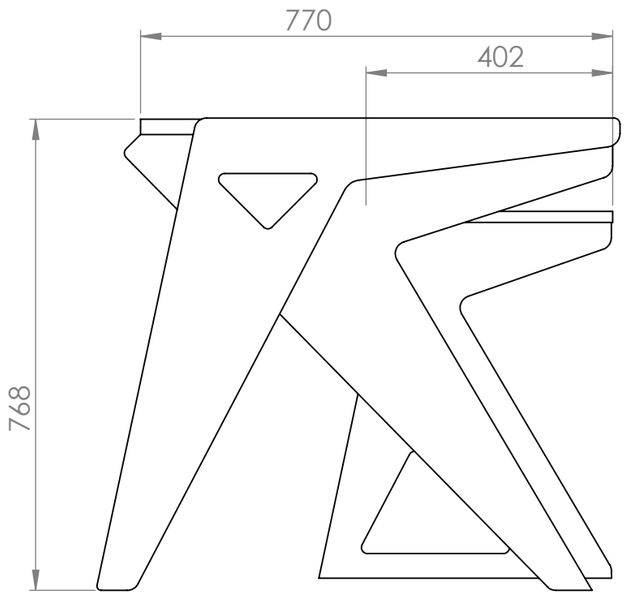
770
402
768

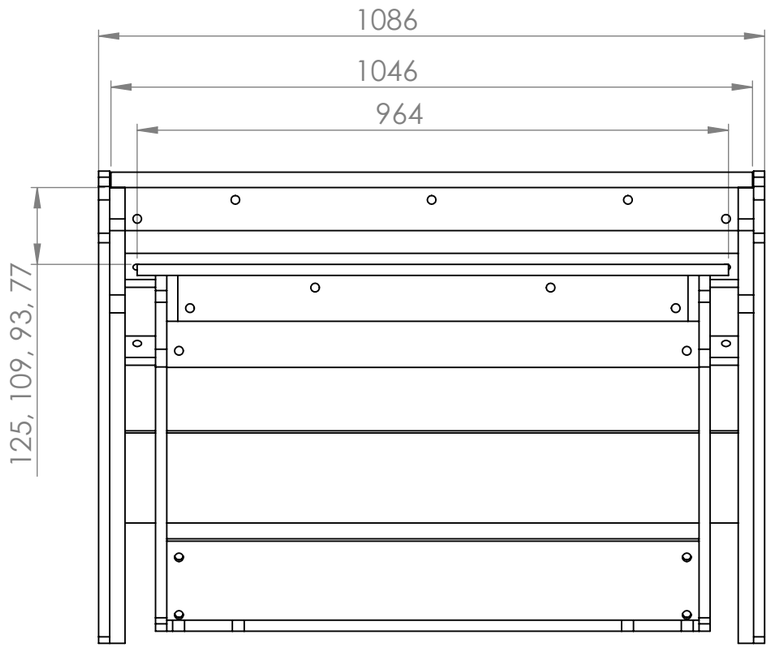
1086
1046
964
125, 109, 93, 77